Қазақстан Республикасының Бірінші Президенті күніне арналған **«Сейфуллин оқулары – 9:** Жоғарғы білім және ғылым дамуындағы жаңа бағыт» атты Республикалық ғылыми-теориялық конференция материалдары = Материалы Республиканской научно- теоретической конференции **«Сейфуллинские чтения – 9:** Новый вектор развития высшего образования и науки**»** посвященная дню Первого Президента Республики Казахстан. – 2013. – Т.2, ч.2 – Б. 72-74

КАБЕЛДІ ТЕЛЕДИДАРЛАМА (TV) МҮМКІНШІЛІКТЕРІ

Оспанова Н.

Кабелді теледидарлама (TV) - өзінің ерекшеліктеріне тән жалпы халықтық коммуникацияның бөлінбес компоненті болып табылады. Халықтық пікір тудыруға әсер ете алатын кабелді теледидарлама заман талабына сай болашағы бар телекоммуникациялық жүйенің бірі болып табылады.

Теледидарлама – ғылымның, техниканың және шығармашылықтың синтезі болып табылады. Оны дамыту осы саладағы ғылыми-техникалық жетістіктерге (ҒТЖ) байланысты.

Теледидарлама – XX ғасырдың жетістігі болып табылады, жоғарыда айтылып кеткендей, ол ҒТЖ-ң тек ғана алдыңғы қатарлы жетістіктерін бойына сіңіріп жалпы халықтық коммуникация құралына тән жеке бір элементтерден бастап тұтас бір мемлекеттік институтардың қызметтеріне де әсер ете алды.

Кабелді TV (КТВ) жерсеріктік, Интернет TV-мен қатар дамып, өзіндік орны бар, ақылы қызмет көрсететін жалпы халықтық коммуникацияның бір сегменті болып табылады. Зерттеушілердің жұмыстарына тән КТВ коммерциялық ТВ нарығында абоненттік базаның 74 % билесе, табысының 54 % береді.

КТВ (ағылшынша CATV - Community Antenna Television, - «телевидение с общей антенной», яғни жалпы антенналы теледидарлама) кабель көмегімен телесигналды жоғары жиілікті сигнал көмегімен тұтынушыға жетікізетін қосымша жол ретінде қарасақ, екінші жағынан TV-ң арнайы түрі болып табылады. Оның ерекшеліктеріне төмендегілерді жатқызуға болады:

-шектелмеген арналар санымен;

-сапалы көріністерімен;

-кері арналарды ұйымдастыру мүмкінділігі;

-әртүрлі категориялы абоненттердің сұранысына сәйкес бағдарламалар әзірлеу мүмкінділігі;

-халыққа мультимедиялық кең спектрлі қызмет түрлерін көрсету және т. б. болып табылады.

Кабелді TV туралы алғашқы ұсыныстар ССРО-да 1938-39 ж. айтыла бастады, алайда алғашқы желі 1980 ж. соңына қарай енгізілді. АҚШ-да 1950 жылдары алғашқы коаксиаль кабель көмегімен TV желі өз ісін бастай бастады.

Кабелді TV дамуы ақпаратқа деген сұраныстың өсуі, Интернеттің дамуына байланысты десек болады. Қазақстанда қазіргі таңда осы салада бірнеше операторлар еңбек етуде. Көпшілігінің еңбектері жемісті десек, артық айтқандық емес.

Қазіргі кезде электр кабелдері көмегімен желілер құру заман талабына сай болмай отыр. Кең жолақты байланысқа, жоғары жылдамдыққа деген сұраныс

тарату ортасы есебінде оптикалық кабельге деген сұранысты тудырып отыр. Төмендегі суретте оптикалық кабель және пассивті оптикалық технология көмегімен кабелді TV желісін құру мысалы берілген (1 сурет).

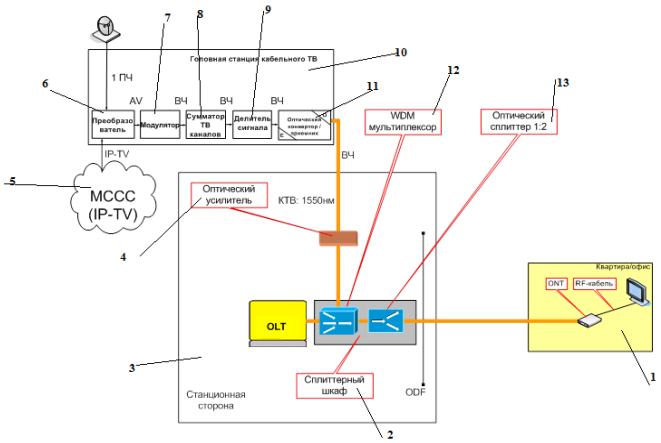

1-пәтер, офис; 2-сплиттерлі шкаф; 3-станция; 4-оптикалық күшейткіш; 5-мультисервисті байланыс желісі; 6-түрлендіргіш; 7-модулятор; 8-арналар қосындылағышы; 9-сигналды бөлгіш; 10-кабелді ТВ бас станциясы; 11-оптикалық конвертор; 12-спектральды мультиплексор; 13- оптикалық сплиттер
1 сурет Кабелді ТВ қызметін ұйымдастыру

Ғылыми жетекші: Қ.Ж.Наурыз